Cylindre Européen

Référence

BE1

GAMME **ATLAS**

SÉCURITÉ

- Barillets et clés numérotés
- Variure unique ou s'entrouvrant
- Organigramme sur demande

CODAGE MAGNÉTIQUE BREVETÉ

- Sans orifice
- Incrochetable / Stop Picking
- Protection contre le vol et le vandalisme
- Sans source d'énergie

CLÉ MAGNÉTIQUE : CLEO-CE

- Clé prisonnière
- Compatible avec les produits ATLAS et EPSY
- Reproduction de clé sous 48H

CARACTÉRISTIQUES

- Cylindre finition satinée
- Protection anti-perçage par goupilles en acier traité
- Paneton indexable sur 1/2 cylindre uniquement
- Cylindre et clés numérotés
- Carte de propriété autorisant la duplication des produits
- Livré avec vis de fixation

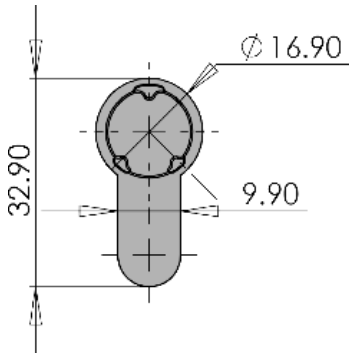

Demandes spécifiques, nous consulter.

Fabrication Française

84, rue Pierre Estienne - 63000 Clermont-Ferrand
Tél : +33 (0)4 73 74 60 65 - E-mail : contact@cism.fr
RCS Clermont-Ferrand B 450 216 775

www.cism.fr

Dimensions - Demi cylindre

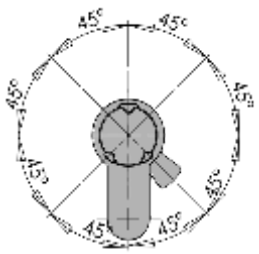

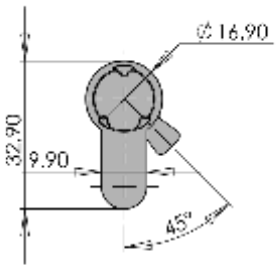

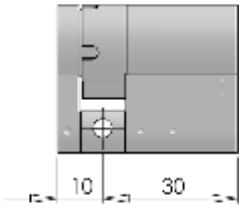

Cote A
30mm
35mm
40mm
45mm
50mm
60mm
70mm

Dimensions - Cylindre à double entrée

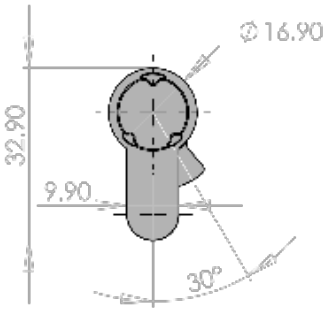

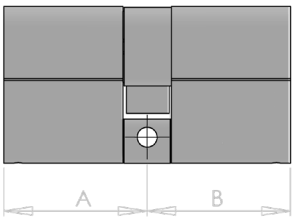

Cote A	Cote B
30mm	30mm
35mm	35mm
40mm	40mm
45mm	45mm
50mm	50mm
60mm	60mm
70mm	70mm

Dimensions - Cylindre à bouton

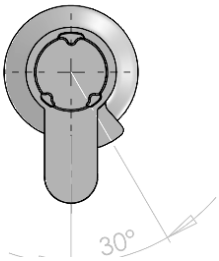

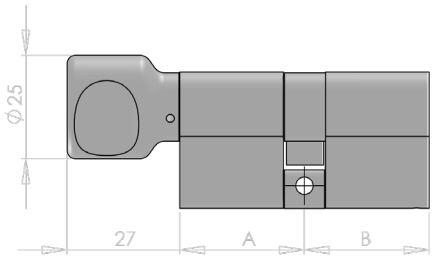

Cote A	Cote B
30mm	30mm
	35mm
40mm	40mm
	45mm
	50mm
	60mm
	70mm

84, rue Pierre Estienne - 63000 Clermont-Ferrand
Tél : +33 (0)4 73 74 60 65 - E-mail : contact@cism.fr
RCS Clermont-Ferrand B 450 216 775